LK-777说明书

产品特点

1. 适用于各类金属类代币；
2. CPU程序控制，计分准确；
3. 特设精准/正常档，投币更顺畅；
4. 输出脉冲宽度可选；
5. 强大的防止钓鱼等作弊手段；
6. 线路部分全贴片工艺，品质稳定；
7. 具有专利的防钓鱼面板。

使用步骤

一. 将夹在币槽内的红色示例币取下，换上要使用的参考币；
二. 根据您的主板选择COINX讯号输出模式开关(常开/常闭)，通常使用常闭档；
三. 根据您的主板选择输出脉冲开关(20ms/40ms/100ms)。通常使用20ms档；
四. 根据您使用的代币，选择灵敏度。如果您要求识别能力很强，将灵敏度开关拨到"精准"。如果硬币误差大，投币过程中出现部分真币误判为假币，则需要将灵敏度开关拨到"正常"；
五. 安装好投币器，连接好电源线和信号线即可使用。

A 第①步：向上拉，取出红色示例币，再换上您使用的参考币

B 灵敏度微调
出厂时已经调到合理位置

C 码表(灰线)
电源12V(红线)
信号输出(白线)
电源地线(黑线)
码表(灰线)

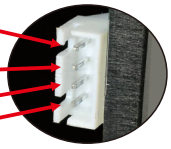

D 第②步：设定SW3
信号输出模式可以选择常闭/常开
出厂设置为常闭

E 第③步：设定SW2
输出脉宽可选择
20ms/40ms/100ms
出厂设置为20ms

F 第④步：设定SW1
灵敏度开关
可以选择精准/正常
出厂设置为精准

G 安装孔：
配有Ø4方颈螺丝

H 投币口：
请使用直径Ø20~Ø29mm，厚度1.2~2.2mm的代币。

I 退币杆：
当有直径较大的币或者是异物卡住时，拨动此退币杆可退出异物。

J 退币口：
假币/异物将从这里退出

电路通讯方式

投币器检测到"真币"时，电路给出一个脉冲信号。(该脉冲信号可以由开关SW1选择是常闭或常开输出；SW2开关选择该脉冲的宽度，如图1)
本产品输出信号的电路为三极管集电极或MOS管漏极开路输出方式。建议用户设计接口电路时使用光耦接收讯号，如图2.

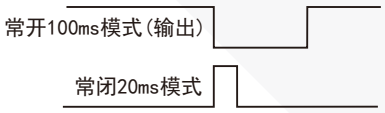

图1

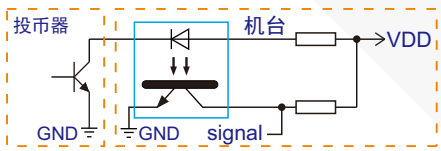

图2

开孔尺寸图与效果图　　单位：mm

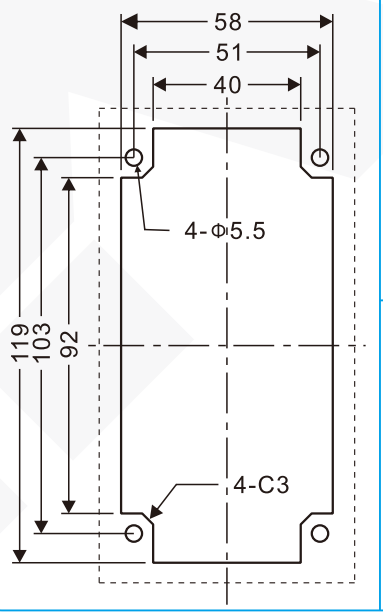

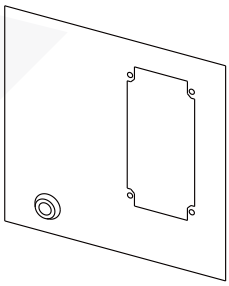

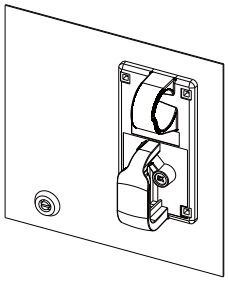

广州市利康电子科技有限公司
www.lk.cm

产品尺寸　　单位：mm

备注：带（）的尺寸为收币口相对尺寸

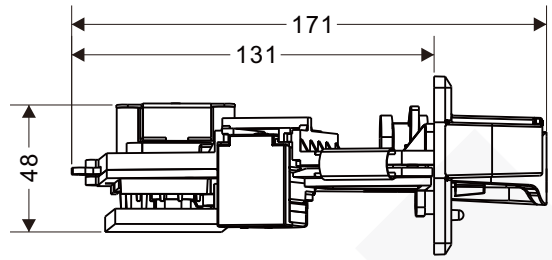

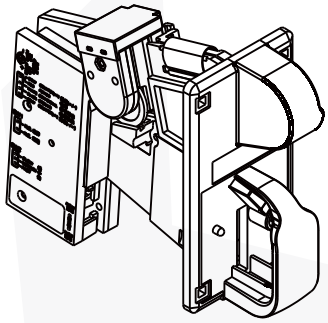

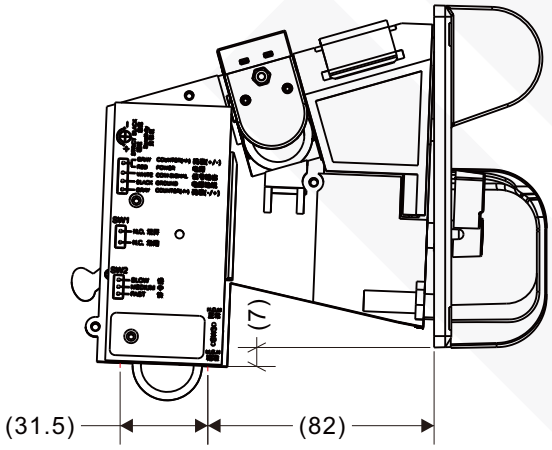

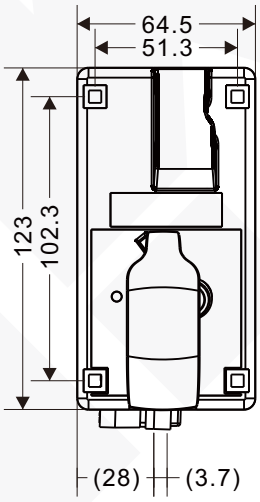

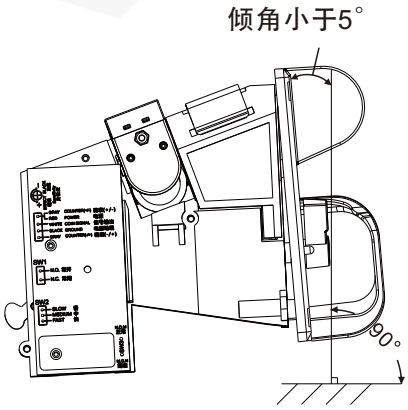

常见异常现象处理

A. 不过币：
1. 投币器电源插座连接是否存在接触不良；
2. 投币器的接线是否正确；
3. 投币器币道中是否有异物；
4. 投币器供电12V是否正常；
5. 出币口是否顺畅；
6. 样币是否夹好；
7. 装配深度是否不足；
8. 投币器币道内是否存在异物，例如电眼位置是否被挡；

B. 投币不计分(吃币现象)：
1. SW1脉宽设置是否匹配；
2. SW2常开/常闭设置是否匹配；
3. 投币器COIN信号线是否连接，接线法是否正确；
4. 投币器COIN信号以集电极开路形式输出，与之相连目标板上是否接上拉电阻。

C. 投币不顺畅：
1. 调整精度开关，精准档：选币精准但较严，代币常用正常档；
2. 样币是否夹好；
3. 出币口过币是否顺畅，例如储币箱收币口与投币器出币口是否对齐；
4. 适当调整VR旋纽：顺时针方向筛选较宽松，逆时针方向严格。

D. 过假币：
1. 调整精度开关拨到精准档；
2. 逆时针调整VR旋纽(逆时针方向严格)。

E. 码表不动：
1. 接线是否正确(码表一端接投币器的码表线，另一端接DC+12V)；
2. 码表是否是坏的；
3. 连接线电阻过大，导致码表功率达不到要求；
4. 供电电压是否与码表要求额定电压吻合。

性能参数

工作电压			DC12V±10%
待机电流			<50mA
工作电流			<650mA
工作温度			-15℃~65℃
输出模式			OC.
信号脉宽			20ms/40ms/100ms
过币直径			20~29mm
过币厚度			1.2~2.2mm
装配角度			-5°~0°
单个包装	外箱尺寸		187*72*152mm
	毛重	不含线材	587g
		含线材	596g
整箱包装	包装数量		30PCS/SET
	外箱尺寸		580*380*325mm
	毛重	不含线材	17.6KG±5%
		含线材	17.9KG±5%

安装要求

为防止相邻信号干扰相邻安装距离大于15mm。

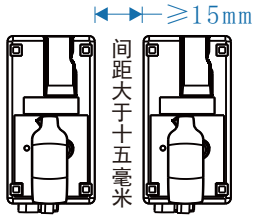

产品若有技术改进，会编进新版说明书中，恕不另行通知。
本说明书最终解析权属广州市利康电子科技有限公司。

广州市利康电子科技有限公司
www.lk.cm