LK-720C说明书

产品特点

1. 适用于各类金属类代币；
2. CPU程序控制，计分准确；
3. 特设精准/正常档，投币更顺畅；
4. 输出脉冲宽度可选；
5. 强大的防止钓鱼等作弊手段；
6. 线路部分全贴片工艺，品质稳定；
7. 具有专利的防钓鱼面板。

使用步骤

一. 将夹在币槽内的红色示例币取下，换上要使用的参考币；
二. 根据您的主板选择COINX讯号输出模式开关(常开/常闭)，通常使用常闭档；
三. 根据您的主板选择输出脉冲开关(20ms/40ms/100ms)。通常使用20ms档；
四. 根据您使用的代币，选择灵敏度。如果您要求识别能力很强，将灵敏度开关拨到"精准"。如果硬币误差大，投币过程中出现部分真币误判为假币，则需要将灵敏度开关拨到"正常"；
五. 安装好投币器，连接好电源线和信号线即可使用。

A 第①步：向上拉，取出红色示例币，再换上您使用的参考币

B 灵敏度微调
出厂时已经调到合理位置

C 码表(灰线)
电源12V(红线)
信号输出(白线)
电源地线(黑线)
码表(灰线)

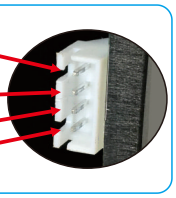

D 第②步：设定SW3
信号输出模式可以选择常闭/常开
出厂设置为常闭

E 第③步：设定SW2
输出脉宽可选择
20ms/40ms/100ms
出厂设置为20ms

F 第④步：设定SW1
灵敏度开关
可以选择精准/正常
出厂设置为精准

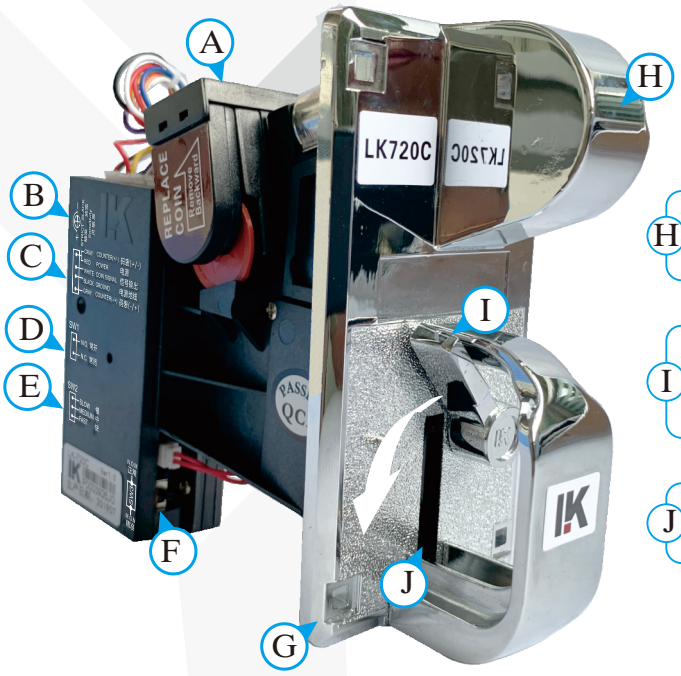

G 安装孔：
配有Ø4方颈螺丝

H 投币口：
请使用直径Ø20~Ø29mm，厚度1.2~2.2mm的代币。

I 退币杆：
当有直径较大的币或者是异物卡住时，拨动此退币杆可退出异物。

J 退币口：
假币/异物将从这里退出

电路通讯方式

投币器检测到"真币"时，电路给出一个脉冲信号。(该脉冲信号可以由开关SW1选择是常闭或常开输出；SW2开关选择该脉冲的宽度，如图1)
本产品输出信号的电路为三极管集电极或MOS管漏极开路输出方式。建议用户设计接口电路时使用光耦接收讯号，如图2.

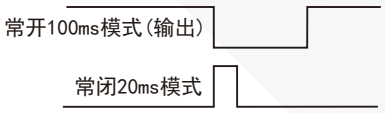

图1

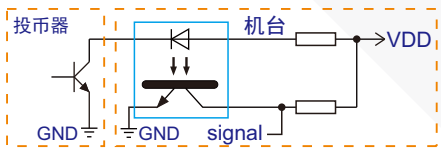

图2

开孔尺寸图与效果图　　单位：mm

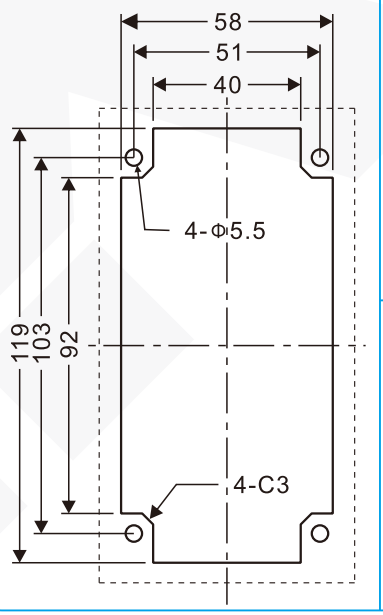

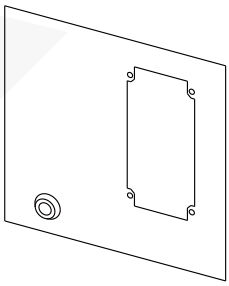

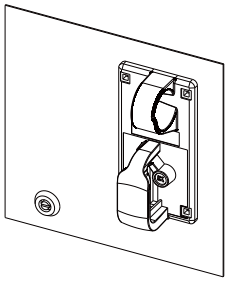

广州市利康电子科技有限公司
www.lk.cm

产品尺寸　　单位：mm

备注：带（）的尺寸为收币口相对尺寸

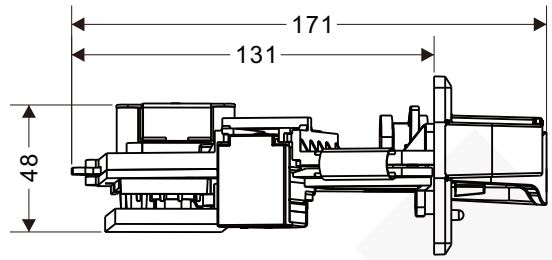

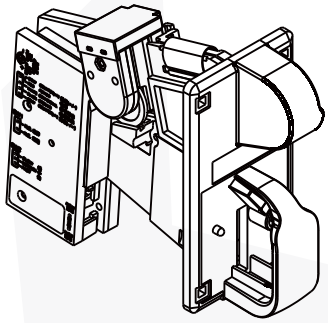

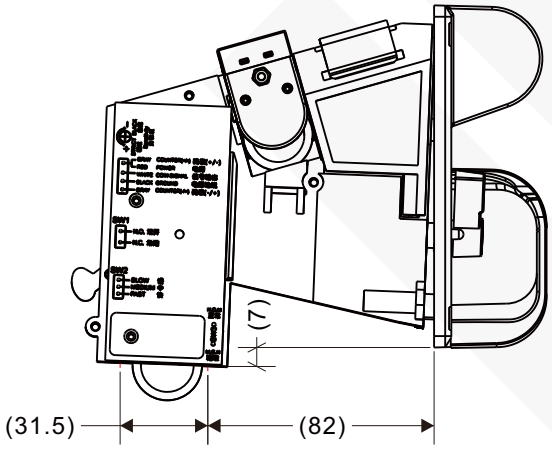

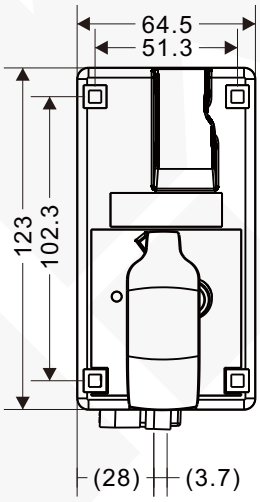

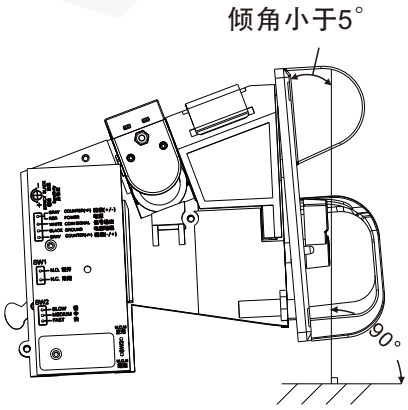

常见异常现象处理

A. 不过币:
1. 投币器电源插座连接是否存在接触不良;
2. 投币器的接线是否正确;
3. 投币器币道中是否有异物;
4. 投币器供电12V是否正常;
5. 出币口是否顺畅;
6. 样币是否夹好;
7. 装配深度是否不足;
8. 投币器币道内是否存在异物，例如电眼位置是否被挡;

B. 投币不计分(吃币现象):
1. SW1脉宽设置是否匹配;
2. SW2常开/常闭设置是否匹配;
3. 投币器COIN信号线是否连接,接线法是否正确;
4. 投币器COIN信号以集电极开路形式输出,与之相连目标板上是否接上拉电阻。

C. 投币不顺畅:
1. 调整精度开关,精准档:选币精准但较严,代币常用正常档;
2. 样币是否夹好;
3. 出币口过币是否顺畅，例如储币箱收币口与投币器出币口是否对齐;
4. 适当调整VR旋纽:顺时针方向筛选较宽松.逆时针方向严格。

D. 过假币:
1. 调整精度开关拨到精准档;
2. 逆时针调整VR旋纽(逆时针方向严格)。

E. 码表不动:
1. 接线是否正确(码表一端接投币器的码表线，另一端接DC+12V);
2. 码表是否是坏的;
3. 连接线电阻过大，导致码表功率达不到要求;
4. 供电电压是否与码表要求额定电压吻合。

性能参数

工作电压			DC12V±10%
待机电流			<50mA
工作电流			<650mA
工作温度			-15℃~65℃
输出模式			OC.
信号脉宽			20ms/40ms/100ms
过币直径			20~29mm
过币厚度			1.2~2.2mm
装配角度			-5°~0°
单个包装	外箱尺寸		187*72*152mm
	毛重	不含线材	587g
		含线材	596g
整箱包装	包装数量		30PCS/SET
	外箱尺寸		580*380*325mm
	毛重	不含线材	17.6KG±5%
		含线材	17.9KG±5%

安装要求

为防止相邻信号干扰相邻安装距离大于15mm。

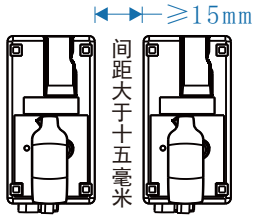

产品若有技术改进，会编进新版说明书中，恕不另行通知。
本说明书最终解析权属广州市利康电子科技有限公司。

广州市利康电子科技有限公司
www.lk.cm