LK003AF+出票器说明书

产品特点

1.CPU程序控制，计分准确。
2.全新结构设计，防止拉票。
3.优质电机，出票速度超快。
4.防止空转，超强保护。
5.倒转、拆片方式清理卡票，维护快捷、方便。
6.尾数及累计分数记忆。
7.采用优质高速电机，连续出票不停顿。

使用说明

1.配合主机板需要，切换输出常开/常闭开关及输入高电平/低电平开关。
2.将彩票插入导票槽内，彩票器会自动启动装票。
(按住正转键也可手动装票)
3.连接电源及讯号线即可使用。
4.面板显示信息：(H)
A.彩票用尽——慢速闪烁（约1秒闪1次）；
B.正常出票——中速闪烁（约1秒闪2次）；
C.卡票异常——快速闪烁（约1秒闪3次）。

性能参数

电源电压			直流12V ±10%
静态电流			＜50mA
负载电流			≤1.2A
讯号输出方式			OC
输出讯号			30ms，＜650mA
低电平控制信号			高电平要求：＞4.5V
			低电平要求：＜3V
高电平控制信号			高电平要求：＞1.5V
			低电平要求：＜0.5V
出票速度			一秒钟约11张票(25mm彩票)
单个包装	外箱尺寸		128*104*130mm
	毛重	不含线材	359g
		含线材	378g
整箱包装	包装数量		20台/箱
	外箱尺寸		530*265*280mm
	毛重	不含线材	7.7KG±5%
		含线材	8.1KG±5%

(A) 选择输入控制信号：
⎍ 高电平输入
⎍ 低电平输入

(B) 选择输出信号：
NO 常开输出
NC 常闭输出

(C) 正转键：
用于手动装票、出票测试

(D) 反转键：
用于清除卡票、退票测试

(E) 安装方式：

配有M4的方颈螺丝

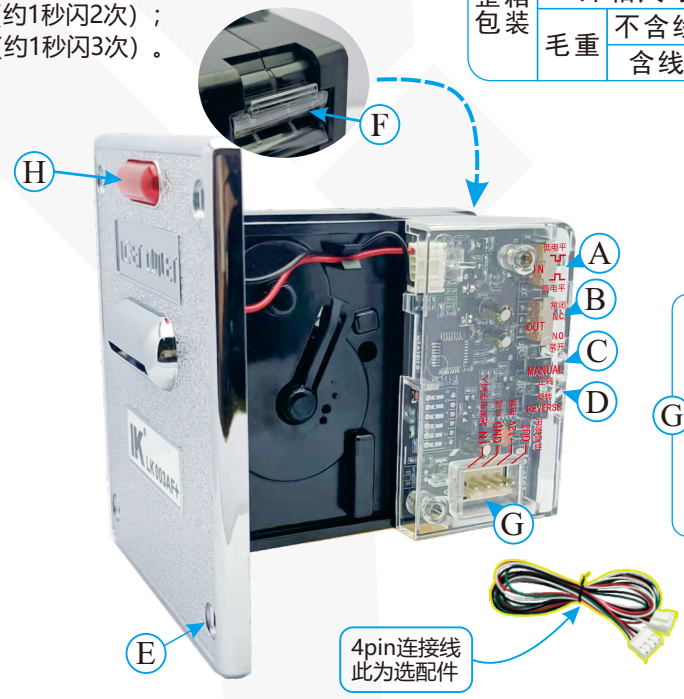

(F) 导票片：
卡票时，向下轻压导票片并向外拉出

(G) 电源及通信接口
OUT-信号输出
+12V-电源正
GND-电源负
IN-触发电平输入

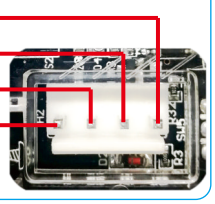

电路通讯方式

出票器的接口电路及通讯关系说明：
1、出票器输出信号的电路为三极管集电极或者MOS管漏极开路输出方式，建议用户设计接口电路时使用光耦接收讯号(如图1)；
2、客户机台作为主机，出票器作为从机；
3、主机输入控制信号、从机输出信号、马达转动三者之间的关系如图3 所示，工作流程如图2所示。

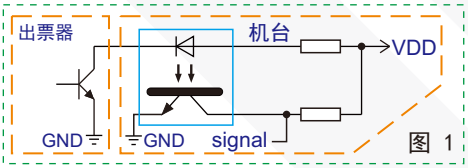

图 1

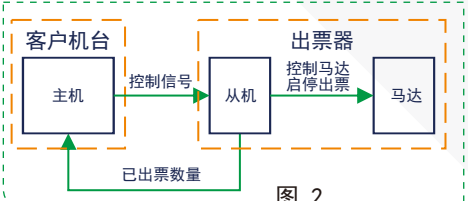

图 2

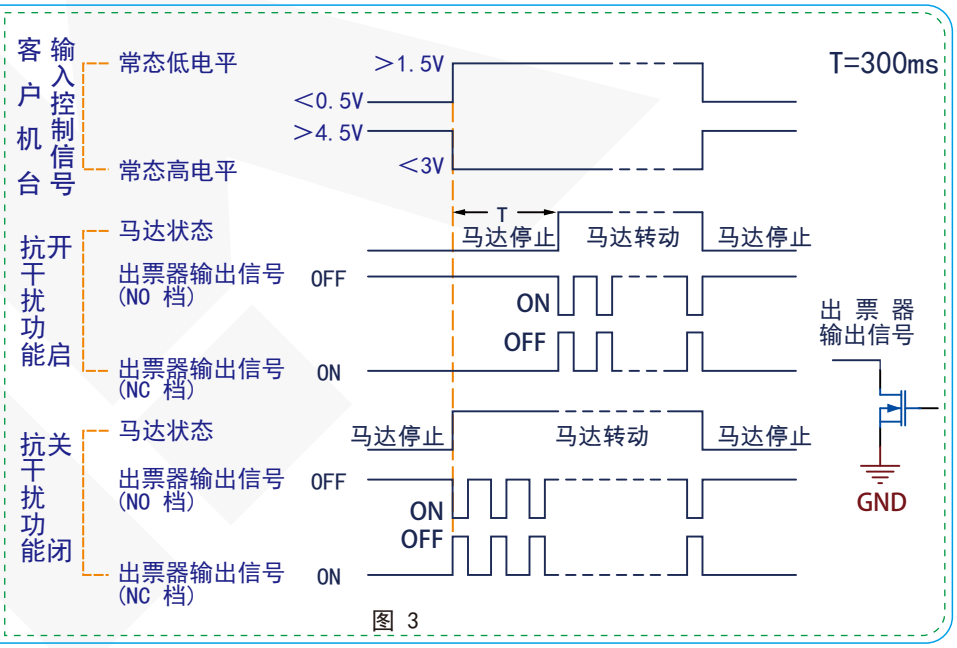

图 3

广州市利康电子科技有限公司
www.lk.cm

产品尺寸 单位：mm

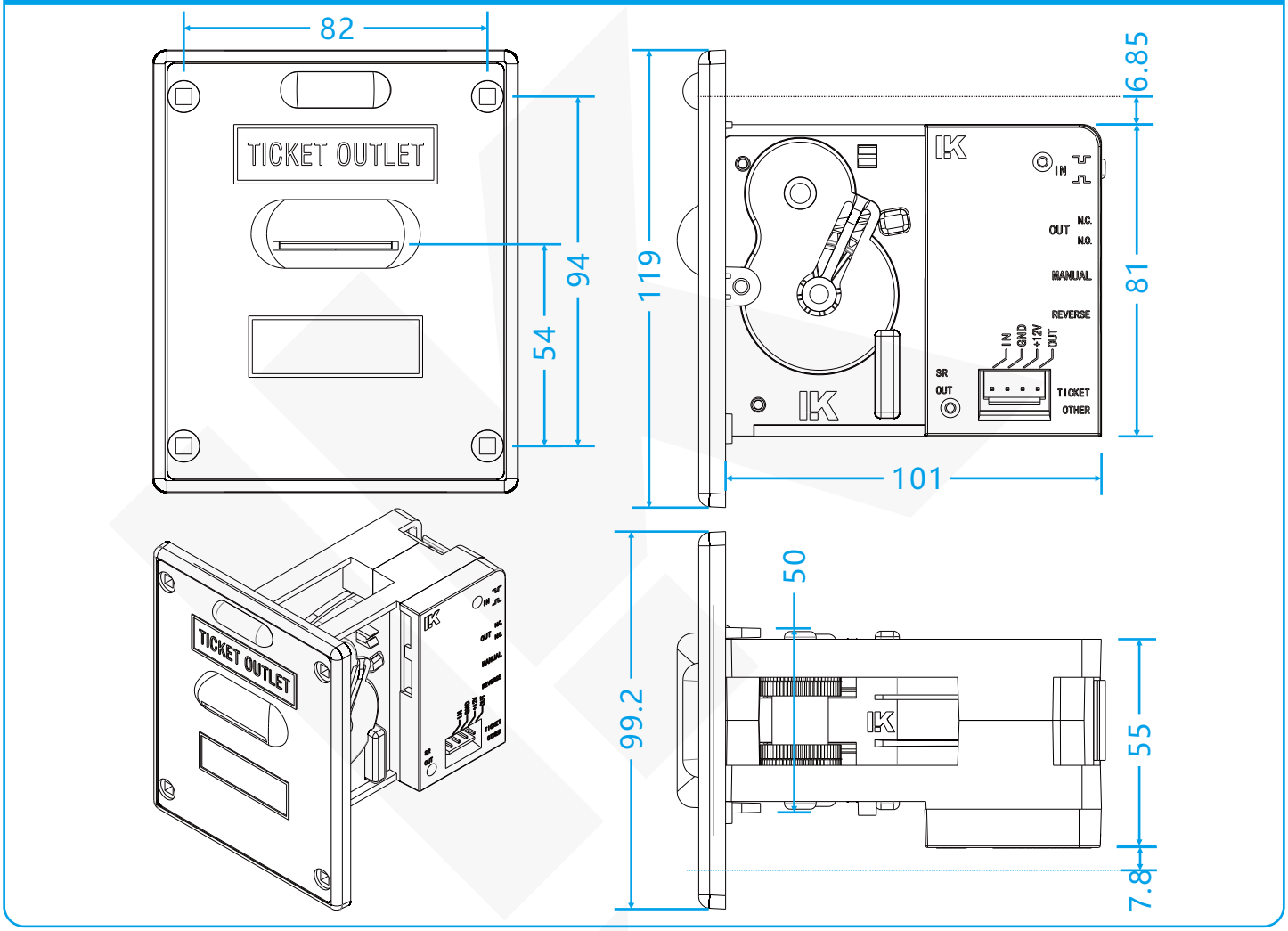

现象	故障及现象排除
卡票	使用反转键退票，若机器卡死不能退票，可从出票器背面抽出导票片，将阻碍物清理掉即可；
不出票	A.检查出票器的电源及通信端子是否正确连接或接触不良； B.出票器出票通道中是否有异物； C.检查退票键/其他设备开关是否设置正确； D.检查导票片是否脱落； E.电机插头是否松脱； F.如果面板指示灯处于闪烁状态，重新装票；
出票不准	A.多出票：检查彩票是否存在堵孔现象； B.检查比例开关是否设置正确； C.机台与出票器之间的地线连接（即“GND”）电阻不是 0Ω；
装票后自动出票	A.检查输入电平开关是否设置正确； B.如果前一次出票未完成，装票后将自动出完上一次的余票；
装不上票	A.检查电源电压是否正常； B.检查彩票是否存在堵孔现象； C.将彩票插入票道内，按正转键，完成手动装票；
不能长按正转/反转键	程序设有保护功能，长按正转或反转键超过7秒，保护功能激活，电机停止转动，松开按键后恢复正常；
出票延时	彩票用完后，机台还有余分的，出票器在重新装票后，需等待数秒才可出票，方便工作人员放置彩票，关闭舱门；
噪音	机械结构运行过程偶有轻微噪音，出票过程中噪音降低，属正常现象；

产品若有技术改进，会编进新版说明书中，恕不另行通知
本说明书最终解析权属广州市利康电子科技有限公司