# LK009AF+出票器说明书 V4.1

## 产品特点

1.CPU程序控制，计分准确。
2.全新结构设计，防止拉票。
3.优质电机，出票速度超快。
4.防止空转，超强保护。
5.倒转、拆片方式清理卡票，维护快捷、方便。
6.尾数及累计分数记忆。
7.采用优质高速电机，连续出票不停顿。

## 性能参数

| | | | |
|---|---|---|---|
| 电源电压 | | | 直流12V ±10% |
| 静态电流 | | | ＜50mA |
| 负载电流 | | | ≤1.2A |
| 讯号输出方式 | | | OC |
| 输出讯号 | | | 30ms，＜650mA |
| 低电平控制信号 | | | 高电平要求：＞4.5V |
| | | | 低电平要求：＜3V |
| 高电平控制信号 | | | 高电平要求：＞1.5V |
| | | | 低电平要求：＜0.5V |
| 出票速度 | | | 一秒钟约11张票(25mm彩票) |
| 单个包装 | 外箱尺寸 | | 128*104*130mm |
| | 毛重 | 不含线材 | 369g |
| | | 含线材 | 388g |
| 整箱包装 | 包装数量 | | 20台/箱 |
| | 外箱尺寸 | | 530*265*280mm |
| | 毛重 | 不含线材 | 8.02KG |
| | | 含线材 | 8.40KG |

## 使用说明

1.配合主机板需要，切换输出常开/常闭开关及输入高电平/低电平开关。
2.将彩票插入导票槽内，彩票器会自动启动装票。(按住正转键也可手动装票)
3.连接电源及讯号线即可使用。
4.面板显示信息：(H)
A.彩票用尽——慢速闪烁（约1秒闪1次）；
B.正常出票——中速闪烁（约1秒闪2次）；
C.卡票异常——快速闪烁（约1秒闪3次）。

(A) 选择输入控制信号：
⎍ 高电平输入
⎍ 低电平输入

(B) 选择输出信号：
NO 常开输出
NC 常闭输出

(C) 正转键：
用于手动装票、出票测试

(D) 反转键：
用于清除卡票、退票测试

(E) 安装方式：

配有M4的方颈螺丝

(F) 导票片：
卡票时，向下轻压导票片并向外拉出

(G) 电源及通信接口
OUT-信号输出
+12V-电源正
GND-电源负
IN-触发电平输入

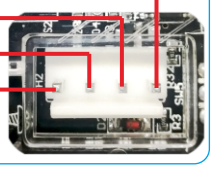

## 电路通讯方式

出票器的接口电路及通讯关系说明：
1、出票器输出信号的电路为三极管集电极或者MOS管漏极开路输出方式，建议用户设计接口电路时使用光耦接收讯号(如图1)；
2、客户机台作为主机，出票器作为从机；
3、主机输入控制信号、从机输出信号、马达转动三者之间的关系如图3 所示，工作流程如图2所示。

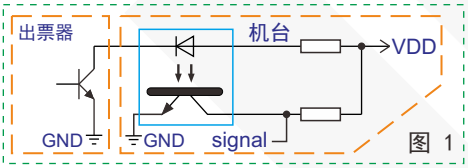


图 1

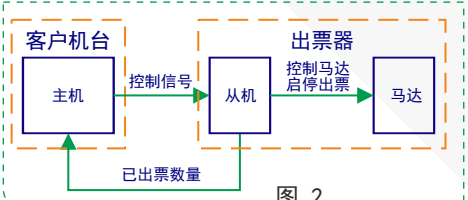


图 2

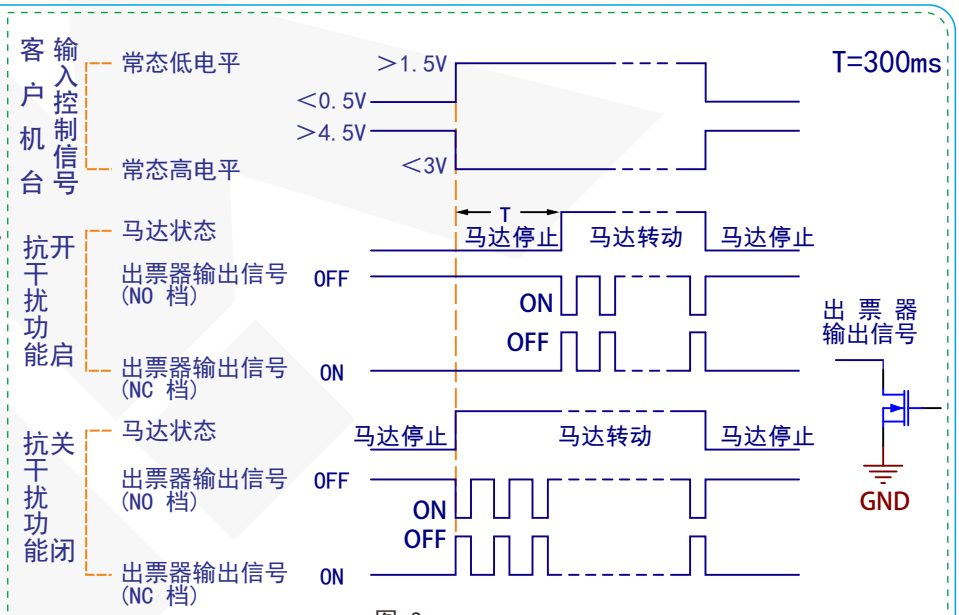


图 3


广州市利康电子科技有限公司
www.lk.cm

## 产品尺寸 单位：mm

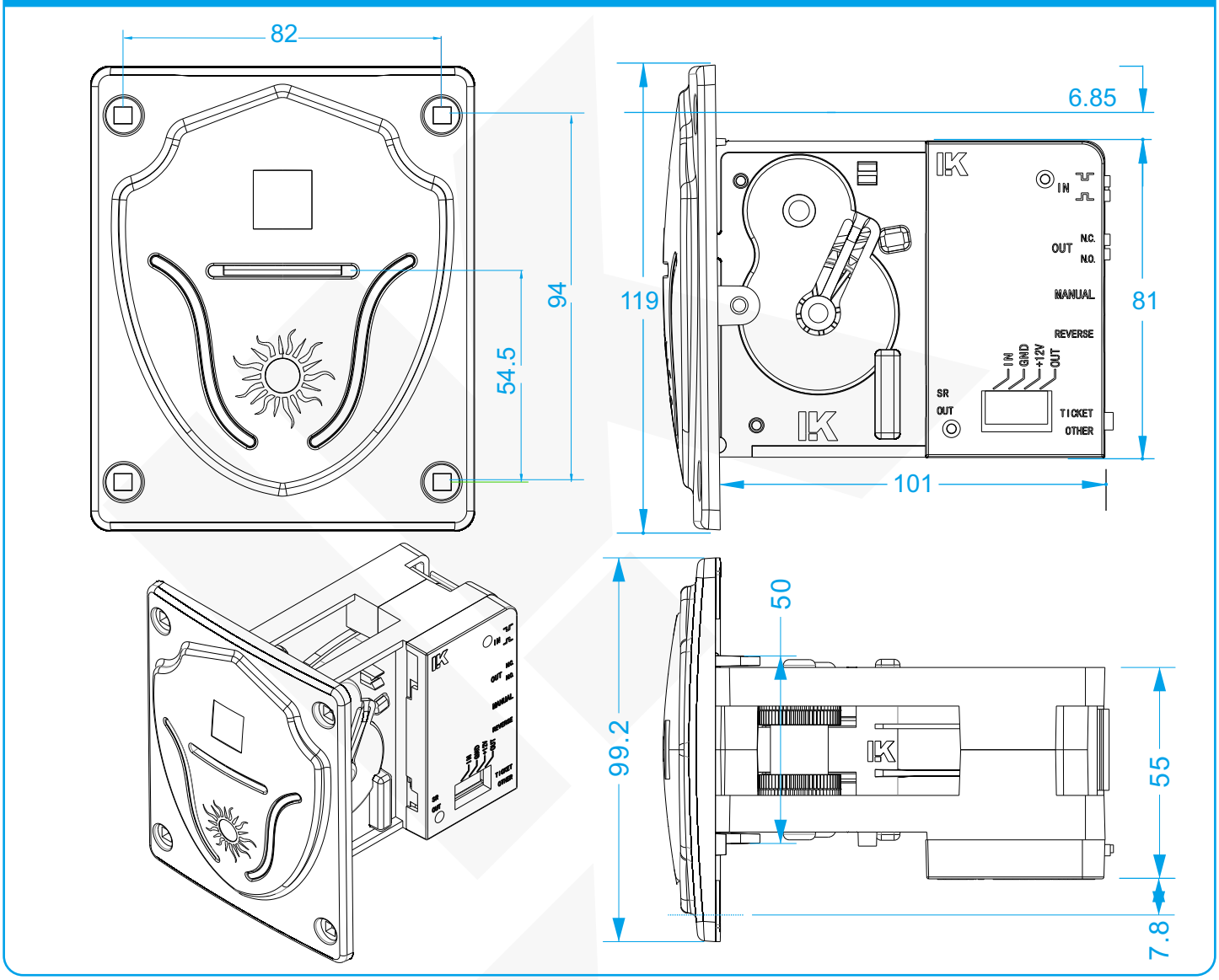


| 现象 | 故障及现象排除 |
|---|---|
| 卡票 | 使用反转键退票，若机器卡死不能退票，可从出票器背面抽出导票片，将阻碍物清理掉即可； |
| 不出票 | A.检查出票器的电源及通信端子是否正确连接或接触不良；<br>B.出票器出票通道中是否有异物；<br>C.检查退票键/其他设备开关是否设置正确；<br>D.检查导票片是否脱落；<br>E.电机插头是否松脱；<br>F.如果面板指示灯处于闪烁状态，重新装票； |
| 出票不准 | A.多出票：检查彩票是否存在堵孔现象；<br>B.检查比例开关是否设置正确；<br>C.机台与出票器之间的地线连接（即“GND”）电阻不是 0Ω； |
| 装票后自动出票 | A.检查输入电平开关是否设置正确；<br>B.如果前一次出票未完成，装票后将自动出完上一次的余票； |
| 装不上票 | A.检查电源电压是否正常；<br>B.检查彩票是否存在堵孔现象；<br>C.将彩票插入票道内，按正转键，完成手动装票； |
| 不能长按正转/反转键 | 程序设有保护功能，长按正转或反转键超过7秒，保护功能激活，电机停止转动，松开按键后恢复正常； |
| 出票延时 | 彩票用完后，机台还有余分的，出票器在重新装票后，需等待数秒才可出票，方便工作人员放置彩票，关闭舱门； |
| 噪音 | 机械结构运行过程偶有轻微噪音，出票过程中噪音降低，属正常现象； |

产品若有技术改进，会编进新版说明书中，恕不另行通知
本说明书最终解析权属广州市利康电子科技有限公司

广州市利康电子科技有限公司
www.lk.cm